Инв. № подл.	Подпись и дата	Взам. инв. №	Инв. № дубл.	Подпись и дата

Формат	Зона	Поз.	Обозначение	Наименование	Кол. на исполн. Л8-198.000-										Примечание
					–	01	02	03	04	05	06	07	08	09	
				Документация											
*)			Л8-198.000СБ	Сборочный чертеж	X	X	X	X	X	X	X	X	X	X	*) А4х3, А3
				Детали											
А3		1	Л8-198.001-	Косынка	1										
			-01	Косынка		1									
			-02	Косынка			1								
			-03	Косынка				1							
			-04	Косынка					1						
			-05	Косынка						1					
			-06	Косынка							1				

Изм	Лист	№ докум.	Подпись	Дата	Л8-198.000			
4	Зам	223		7.10.85				
Разраб.	Кривошеин				Опора сварных отводов	Литера	Лист	Листов
Провер.	Велитченко					А	1	7
Н. контр.	Паутов					Институт ЭНЕРГОМОНТАЖПРОЕКТ Ленинградский филиал		
Утв.	Есарев							

Копировал

Формат А4

Инв. N подл.	Подпись и дата	Взам. инв. N	Инв. № дубл.	Подп. и дата

Формат	Зона	Поз.	Обозначение	Наименование	Кол. на исполн. 18-198.000-										Примечание
					–	01	02	03	04	05	06	07	08	09	
А3		1	18-198.001-07	Косынка								1			
			-08	Косынка									1		
			-09	Косынка										1	
А3		2	18-198.002	Ребро	2										
			-01	Ребро		2									
			-02	Ребро			2								
			-03	Ребро				2							
			-04	Ребро					2						
			-05	Ребро						2					
			-06	Ребро							2				
			-07	Ребро								2			
			-08	Ребро									2		
			-09	Ребро										2	
А3		4	18-198.004	Основание	1										
			-01	Основание		1									
			-02	Основание			1								
			-03	Основание				1							

Изм.	Лист	№ докум.	Подп.	Дата	18-198.000	Лист 2
1	Зам.	293				

Копировал

Формат А4

292

Инв. № подл.	Подпись и дата	Взам. инв. №	Инв. № дубл.	Подп. и дата

Формат	Зона	Поз.	Обозначение	Наименование	Кол. на испол. Л8-198.000-										Примечание
					–	01	02	03	04	05	06	07	08	09	
А3		4	Л8-198.004-04	Основание					1						
			-05	Основание						1					
			-06	Основание							1				
			-07	Основание								1			
			-08	Основание									1		
			-09	Основание										1	
А3		3	Л8-198.003	Седло										1	

Изм.	Лист	№ докум.	Подп.	Дата	Л8-198.000	Лист 3
1	Зам.	293	Исп.	7.VII.85		

Копировал

Формат 11

Инв. N подл.	Подпись и дата	Взам инв. N	Инв. № дубл.	Подп. и дата

Формат	Зона	Поз.	Обозначение	Наименование	Кол. на исполн. Л8-198.000- 10	11	12	13	14	15	16	17	18	19	Примечание
				Документация											
*)			Л8-198.000 СБ	Сборочный чертеж	X	X	X	X	X	X	X	X	X	X	*) А4х3, А3
				Детали											
А3		1	Л8-198.001-10	Косынка	1										
			-11	Косынка		1									
			-12	Косынка			1								
			-13	Косынка				1							
			-14	Косынка					1						
			-15	Косынка						1					
			-16	Косынка							1				
			-17	Косынка								1			
			-18	Косынка									1		
			-19	Косынка										1	
А3		2	Л8-198.002-10	Ребро	2										
			-11	Ребро.		2									

Изм.	Лист	№ докум.	Подп.	Дата	Л8-198.000	Лист
1	Зам	293	Исл	7/VIII-85		4

Копировал

Формат А4

Инв. N подл.	Подпись и дата	Взам. инв. N	Инв. N дубл.	Подп. и дата

Формат	Зона	Поз.	Обозначение	Наименование	Кол. на исполн. 18-198.000 – 10	11	12	13	14	15	16	17	18	19	Примечание
А3		2	18-198.002-12	Ребро			2								
			-13	Ребро				2							
			-14	Ребро					2						
			-15	Ребро						2					
			-16	Ребро							2				
			-17	Ребро								2			
			-18	Ребро									2		
			-19	Ребро										2	
А3		3	18-198.003-01	Седло	1										
			-02	Седло		1									
			-03	Седло			1								
			-04	Седло				1							
			-05	Седло					1						
			-06	Седло						1					
			-07	Седло							1				
			-08	Седло								1			
			-09	Седло									1		
			-10	Седло										1	

Изм	Лист	№ докум.	Подп.	Дата	18-198.000	Лист 5
1	Зам.	298	Исл	7/VIII-8		

Копировал

Формат А4

Инв. N подл.	Подпись и дата	Взам. инв. N	Инв. N дубл.	Подп. и дата

Формат	Зона	Поз.	Обозначение	Наименование	Кол. на исполн. 18-198.000- 10	11	12	13	14	15	16	17	18	19	Примечание
А3		4	18-198.004-10	Основание	1										
			-11	Основание		1.									
			-12	Основание			1								
			-13	Основание				1							
			-14	Основание					1						
			-15	Основание						1					
			-16	Основание							1				
			-17	Основание								1			
			-18	Основание									1		
			-19	Основание										1	

Изм.	Лист	№ докум.	Подп.	Дата	18-198.000	Лист
1	Зам.	293	Цвц	7/VIII 85		6

Копировал

Формат А4

293

Инв. N подл.	Подпись и дата	Взам инв. N	Инв. № дубл.	Подп. и дата

Формат	Зона	Поз.	Обозначение	Наименование	Кол. на исполн. 18-198.000- 20	21									Примечание
				Документация											
*)			18-198.000СБ	Сборочный чертеж	X	X									*) А4х3, А3
				Детали											
А3		1	18-198.001-20	Косынка	1										
			-21	Косынка		1									
А3		2	18-198.002-20	Ребро	2										
			-21	Ребро		2									
А3		3	18-198.003-11	Седло	1										
			-12	Седло		1									
А3		4	18-198.004-20	Основание	1										
			-21	Основание		1									

Изм.	Лист	№ докум.	Подп.	Дата	18-198.000	Лист
1	Зам.	298		11.8.79		7

Копировал

Формат А4

267

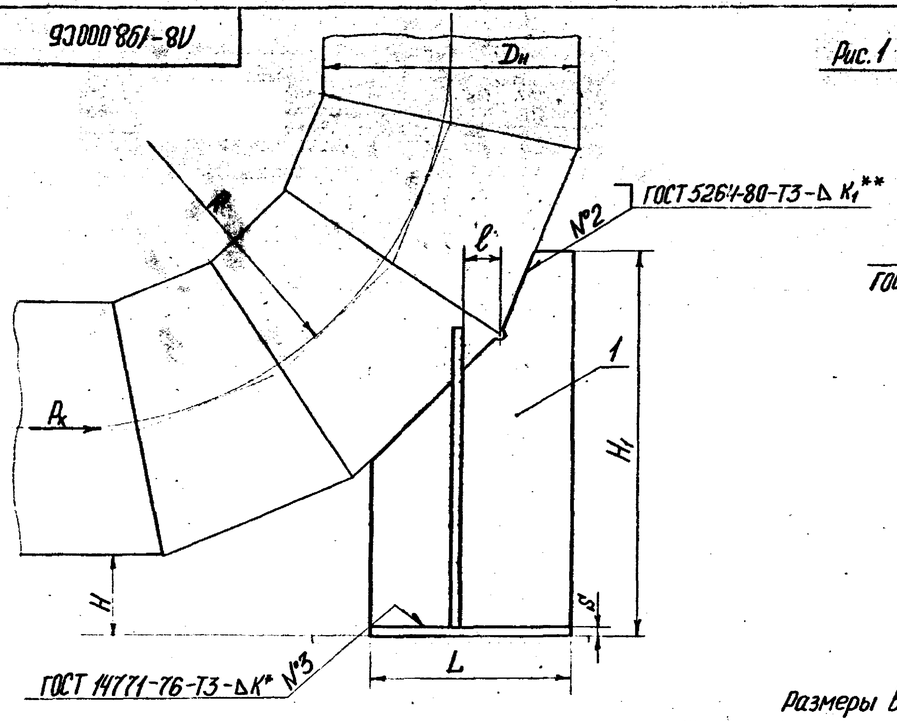

Рис. 1

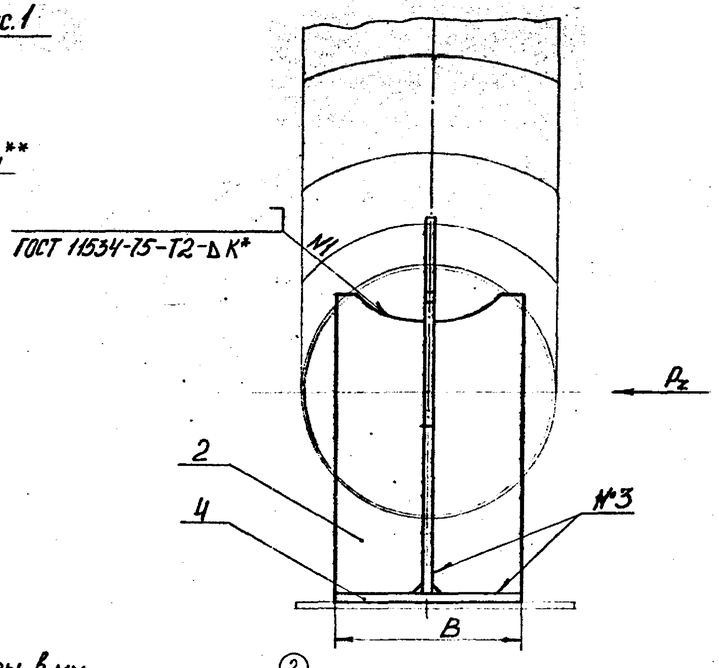

Техническая характеристика

1. Температура среды, °С. $\leq$ ~~300~~ 115
2. ~~Давление условное, МПа (кгс/см²) — 2,5 (25)~~

Технические требования

1. Неуказанные предельные отклонения размеров $\pm\frac{IT14}{2}$.
2. ~~Электрод Э42А по ГОСТ 9467-75 для швов №1, №2.~~
3. ~~Проволока Св-08 по ГОСТ 2246-70 для швов №3.~~
4. Размеры для справок, кроме отмеченных *.
5. **Величина катета шва K_1 – по наименьшей толщине свариваемых деталей.
6. Маркировать по ТУ 34-42-10380-~~83~~ 2004
7. Требования по сварке и материалу по ~~ОСТ 34-42-723-85, изм. 1~~ Л8-138.000.ИИ 2004
8. Остальные технические требования по ТУ34-42-10380-~~83~~ и по Л8-138.000ИИ

Размеры в мм

Обозначение	Dн	Рис.	Допускаемая вертикальная нагрузка, кН (кгс)	Допускаемое осевое усилие P_x при поперечном усилии P_z, кН (кгс)		R	H	H1	L	B	ℓ Пред. отк. ±3	S	K*	Масса, кг
				$P_z = P_x$	$P_z = 0{,}5P_x$									
Л8-198.000	108	1	3 (300)	2,5(250)	4,7(470)	305	100	311	120	80	~~42~~ 38	6	4	3,2
-01	133		4 (400)	3,7(370)	4,8(480)	320		321	130	100	~~48~~ 42			3,6
-02	159		5 (500)	4,4(440)	6,7(670)	330		336	140	110	~~49~~ 42			3,9
-03	219		10(1000)	8,0(800)	8,3(830)	360		373	160	140	~~61~~ 54	8	6	6,4
-04	273		15(1500)	11,6(1160)	13(1300)	410		413	180	170	~~65~~ 56			8,7
-05	325		20(2000)	20(2000)	21(2100)	490		477	210	210	~~64~~ 52	12	10	16,0
-06	377		25(2500)	20(2000)	24(2400)	570		532	230		~~69~~ 58			19,0
-07	426		30(3000)	27(2700)	30(3000)	640		596	270	250	~~82~~ 72	16	12	27,0
-08	530		40(4000)	35(3500)	38(3800)	800		711	330	310	~~130~~			39,0

Продолжение таблицы исполнений см. лист 3.

Изм.	Лист	№ докум.	Подп.	Дата
3	–	изм. 405		10.03
2	–	изм. №375		10.83
1	Зам.	Изм. №293		

Разраб.	Кривишич		
Пров.	Белинченко		
Т.контр.			
Гл.спец.	Стремников		
Н.контр.	Паутов		
Утв.	Есарев		

Л8-198.000СБ

Опора сварных отводов
Сборочный чертеж

Лит.	Масса	Масштаб
А	см. табл.	—

Лист 1 Листов 3

Институт Энергомонтажпроект Ленинградский филиал

Копировал

Формат А4х3

Л8-198.000СБ

Рис.2

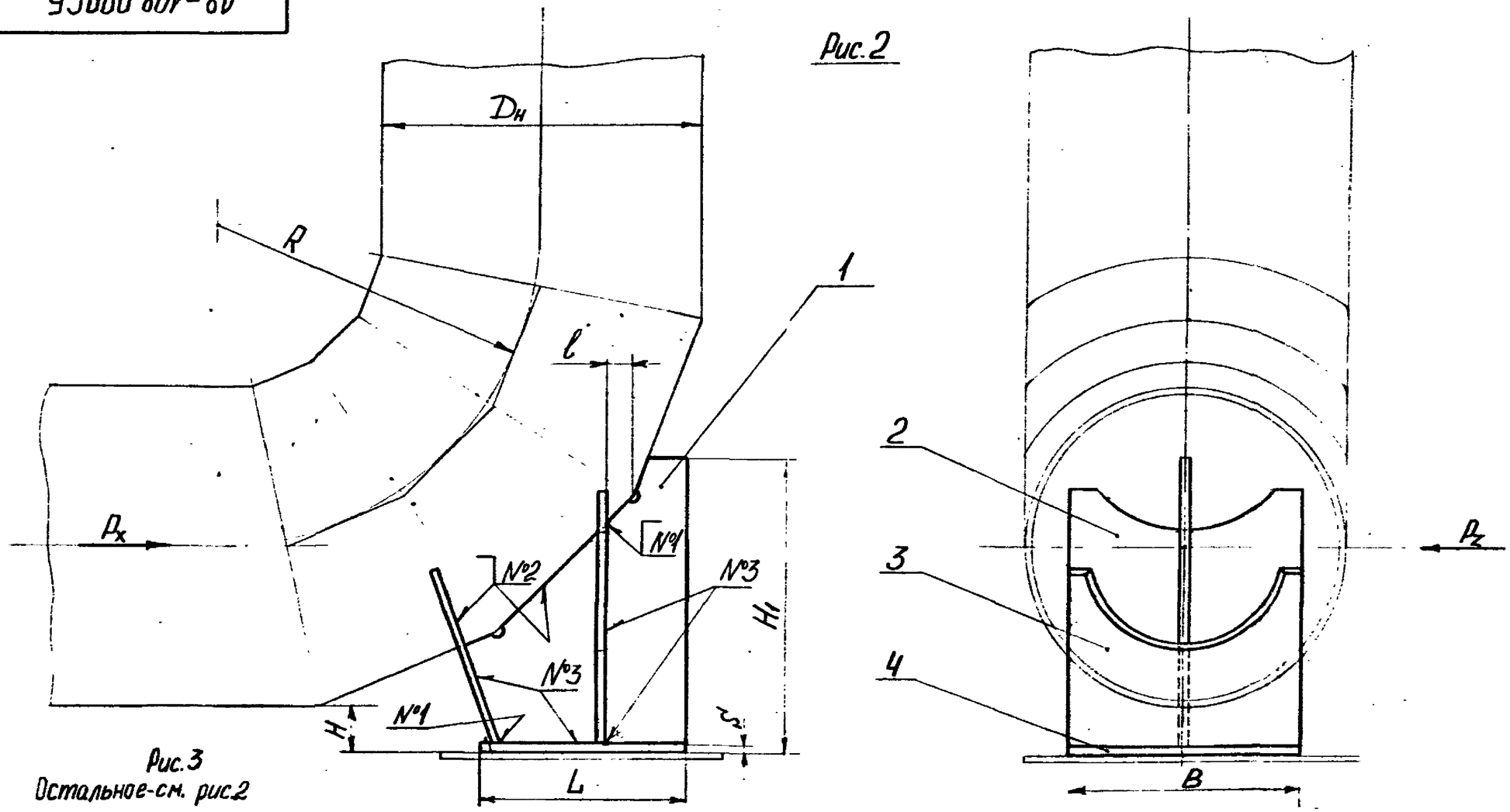

Рис.3
Остальное-см. рис.2

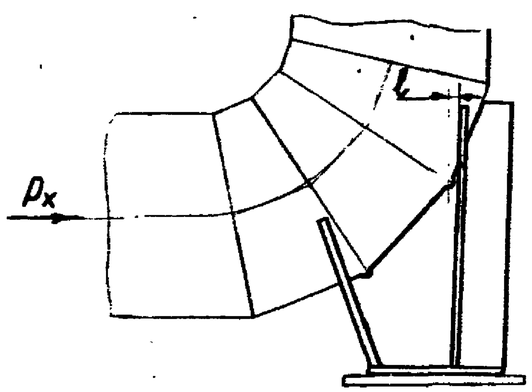

Изм	Лист	№ докум.	Подп.	Дата	Л8-198.000 СБ	Лист 2
1	Зам	298				

Копировал

Формат А5

Инв. № подл. | Подп. и дата | Взам. инв. № | Инв. № дубл. | Подп. и дата

Размеры в мм (2) Продолжение таблицы (2)

Обозначение	$D_н^*$	Рис.	Допускаемая вертикальная нагрузка, кН(кгс)	Допускаемое осевое усилие P_x при поперечном усилии P_z, кН(кгс)		R	H	H_1	L	B	L^* Пред. откл. ±3	S	K*	Масса, кг
				$P_z = P_x$	$P_z = 0.5P_x$									
-09	530	2	40(4000)	48(4800)	68(6800)	530	100	516	300	300	70	16	14	36,0
-10	630	3	50(5000)	55(5500)	93(9300)	950		1016	550	360	105			112,0
-11		2		62(6200)	90(9000)	630		616	360		65			56,0
-12	720	3	62(6200)	83(8300)	140(14000)	1080		1116	620	400	125			146,0
-13		2		95(9500)	136(13600)	720		666	400		~~65~~ 60			77,0
-14	820	3	80(8000)		160(16000)	1230		1266	700	450	140			187,0
-15		2		109(10900)	157(15700)	820		766	460		80			99,0
-16	1020	3	124(12400)	119(11900)	203(20300)	1530		1516	850	550	175			268,0
-17		2		133(13300)	191(19100)	1020		916	550		~~80~~ 75			146,0
-18	1220	3	167(16700)	142(14200)	243(24300)	1830		1766	1000	650	205			381,0
-19		2		170(17000)	254(25400)	1220		1116	670		100			216,0
-20	1420	3	210(21000)	173(17300)	294(29400)	2130		2016	1150	760	235			566,0
-21		2		204(20400)	304(30400)	1420		1266	~~750~~ 760		130			273,0

Инв. № подл. | Подп. и дата | Взам. инв. № | Инв. № дубл. | Подп. и дата

Изм	Лист	№ докум	Подп.	Дата
2	—	1136 N375		10.88
1	Зам	298		7.10.91

Л8-198.000СБ

Лист 3

Копировал Формат А3

Рис.1

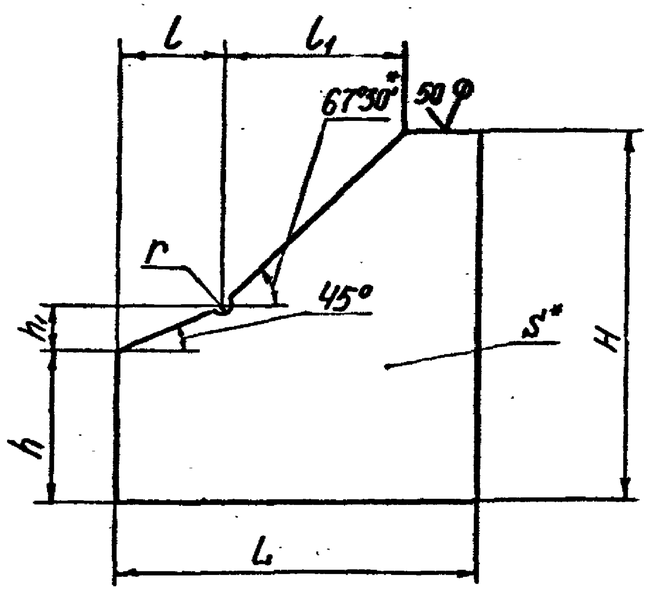

Рис.2

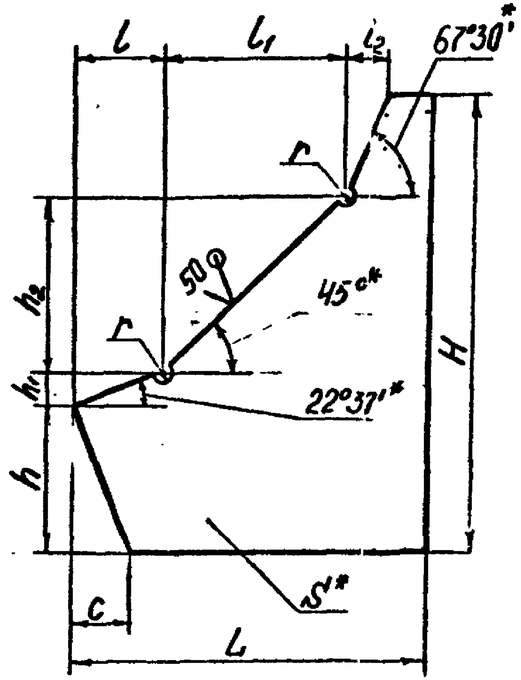

Размеры в мм (2) ∀ (√)

Обозначение	Для отводов $D_н^*$	Для отводов R	Рис.	H	h	h_1	h_2	L	l	l_1	l_2	c	$S^*=r$	Масса, кг
Л8-198.001	108	305		305	159	92		120	92	22				
-01	133	320		315	163	99		130	99	22			8	2
-02	159	330		330	162	106		140	106	24				
-03	219	360		365	174	123	–	160	123	28	–	–	10	3
-04	273	410	1	405	185	145		180	145	32				4
-05	325	490		465	210	161		210	161	40				6
-06	377	570		520	239	176		230	176	44				8
-07	426	640		580	241	214		270	214	52				10
-08	530	800		695	283	263		330	263	62			12	14
-09	530	530		500	176	30	225	340	73	225	29	73		9
-10	630	950		1000	237	41	356	620	98	356	152	98		47
-11	630	630		600	196	34	267	410	81	267	43	81		17
-12	720	1080		1100	259	44	404	690	107	404	163	107		48
-13	720	720	2	650	213	36	305	450	88	305	40	88		21
-14	820	1230		1250	286	49	461	785	118	461	188	118	16	62
-15	820	820		750	232	40	348	520	96	348	54	96		28

Размеры в мм Продолжение табл.

Обозначение	Для отводов $D_н^*$	Для отводов R	Рис.	H	h	h_1	h_2	L	l	l_1	l_2	c	$S^*=r$	Масса, кг
Л8-198.001-16	1020	1530		1500	337	58	574	950	140	574	220	140		89
-17	1020	1020		900	271	46	430	620	112	430	63	112		39
-18	1220	1830	2	1750	389	67	687	1120	161	687	251	161	16	124
-19	1220	1220		1100	310	53	518	760	129	518	91	129		66
-20	1420	2130		2000	443	76	800	1290	184	800	282	183		222
-21	1420	1420		1250	350	60	602	870	145	602	99	145		75

1.* Размер для справок.
2. Предельные отклонения размеров: валов по h14, остальных $\pm \frac{IT14}{2}$.

Изм.	Лист	№ докум.	Подп.	Дата	Л8-198.001			
2	–	Изв N 375		10.84				
1	Зам.	299		7.11.86				
Разраб.		Кривишич			Косынка	Лит. А	Масса см. табл.	Масштаб —
Пров.		Величенко			89	Лист	Листов 1	
Т.контр.								
Н.контр.		Паутов			Лист Б-ПН-S ГОСТ 19903-74 / ВСт3сп5 ГОСТ 14637-79	Институт Энергомонтажпроект Ленинградский филиал		
Утв.		Стрельников						

Копировал Формат А3

Инв.№ подл. | Подп. и дата | Взам. инв.№ | Инв. № дубл. | Подп. и дата

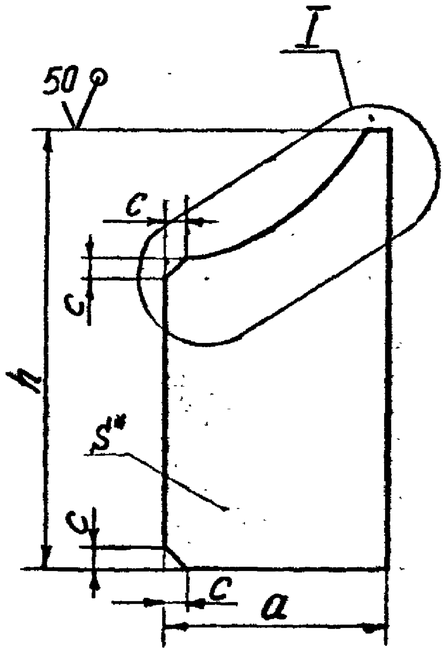

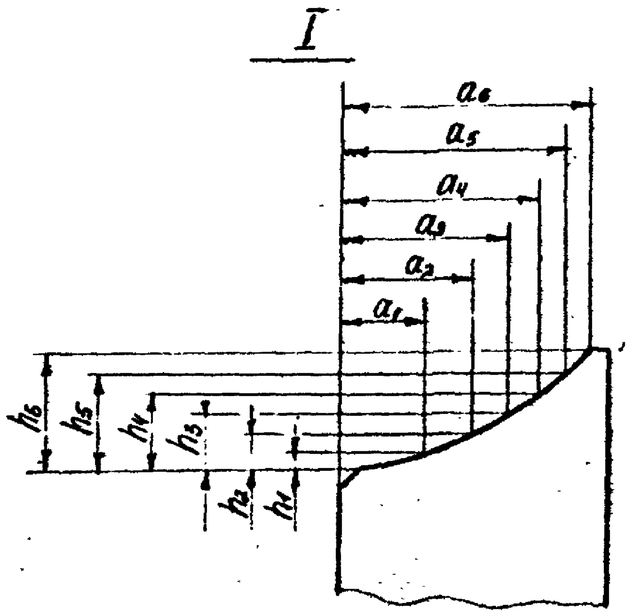

Размеры в мм

Обозначение	Для отводов $D_н$*	Для отводов R	a	a_1	a_2	a_3	a_4	a_5	a_6	h	h_1	h_2	h_3	h_4	h_5	h_6	S*	c	Масса, кг
Л8-198.002	108	305	36	8	13	17	20	23	25	220	2	4	6	8	10	12	6	6	0,4
-01	133	320	46	13	19	24	29	32	35	232	3	6	9	12	15	18			0,5
-02	159	330	51	15	22	28	33	37	40	242									0,6
-03	219	360	65	20	30	37	43	49	54	260	4	8	12	16	20	24	8	8	1,0
-04	273	410	80	26	38	48	56	62	68	295	5	10	15	20	25	30			1,4
-05	325	490	99	31	46	57	66	74	81	344	6	12	18	24	30	36	12	12	3,0
-06	377	570		34	50	62	72	81	89	382									3,4
-07	426	640	117	40	58	72	84	94	101	412	7	14	21	28	35	42			4,5
-08	530	800	142	50	73	90	104	116	127	496	15	31	46	62	77	93			6,0
-09	530	530								400	8	17	25	34	42	50			5,0
-10	630	950	172	61	88	108	124	139	152	1000	18	37	55	74	92	110			15,4
-11	630	630								480	10	20	30	40	50	60			7,3
-12	720	1080	190	68	99	122	141	157	172	1140	21	42	63	84	105	126	16	16	25,8
-13	720	720								540	11	23	34	46	57	68			12,0
-14	820	1230	215	79	114	140	162	180	197	1280	24	48	72	96	120	144			33,0
-15	820	820								600	13	26	39	52	65	78			15,0
-16	1020	1530	265	100	144	176	203	226	247	1570	30	60	90	120	149	179			50,0
-17	1020	1020								750	16	32	48	64	80	97			23,0
-18	1220	1830	315	122	173	212	245	272	297	1850	35	71	106	142	177	214			69,0
-19	1220	1220								880	19	38	58	77	97	116			32,6
-20	1420	2130	370	143	203	248	286	318	347	2140	41	83	124	166	207	249			94,0
-21	1420	1420								1000	22	45	67	90	112	155			43,0

1. *Размер для справок.
2. Предельные отклонения размеров: валов по h14, остальных $\pm\frac{IT14}{2}$.

Изм	Лист	№ докум.	Подп.	Дата
1	Зам	298		
Разраб.		Кривицкий		
Пров.		Велитченко		
Т.контр.		—		
Н.контр.		Паутов		
Утв.		Стрельников		

Л8-198.002

Ребро 89

Лит	Масса	Масштаб
А	см. табл.	—

Лист | Листов 1

Лист Б-ПН-5 ГОСТ 19903-74
Вст3сп5 ГОСТ 14637-78

Институт Энергомонтажпроект Ленинградский филиал

Копировал

Формат А3

Инв.№ подл. | Подп. и дата | Взам.инв.№ | Инв.№ дубл. | Подп. и дата

255

Л8-198.003

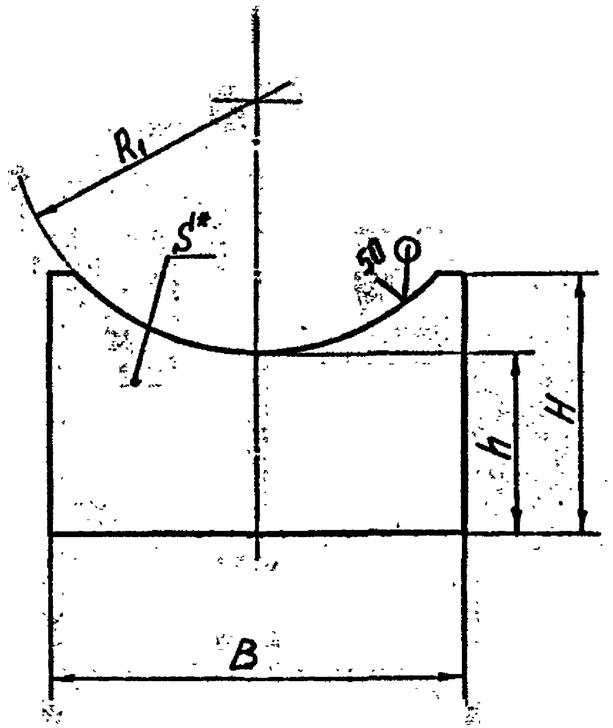

Размеры в мм

Обозначение	Для отводов $D_н^*$	Для отводов R	B	H	h	R_1	S^*	Масса, кг
Л8-198.003	530	530	310	225	182	266	12	6
-01	630	950	360	300	248	316		9
-02		630		255	204			8
-03	720	1080	400	325	272	362	16	15
-04		720		275	222			12
-05	820	1230	450	360	300	412		19
-06		820		300	242			15
-07	1020	1530	550	430	356	514		20
-08		1020		360	285			23
-09	1220	1830	650	500	412	614		37
-10		1220		420	335			30
-11	1420	2130	760	570	470	714		50
-12		1420		470	370			40

1.* Размер для справок.
2. Предельные отклонения размеров: валов по h14, остальных $\pm \frac{IT14}{2}$.

3	-	№394		89	Л8-198.003
2	-	№375			
1	Зам	298			
Изм	Лист	№ докум.	Подп.	Дата	
Разраб.	Кривишин				Седло
Пров.	Вентченко				
Т.контр.					
Н.контр.	Паутов				Лист Б-ПН-5 ГОСТ 19903-74
Утв.	Стрельников				ВСт3сп5 ГОСТ 14637-78

Лит | Масса | Масштаб: А | см. табл. | —
Лист | Листов 1
Институт Энергомонтажпроект Ленинградский филиал
Копировал
Формат А3

Инв. № подл. | Подп. и дата | Взам. инв. № | Инв. № дубл. | Подп. и дата

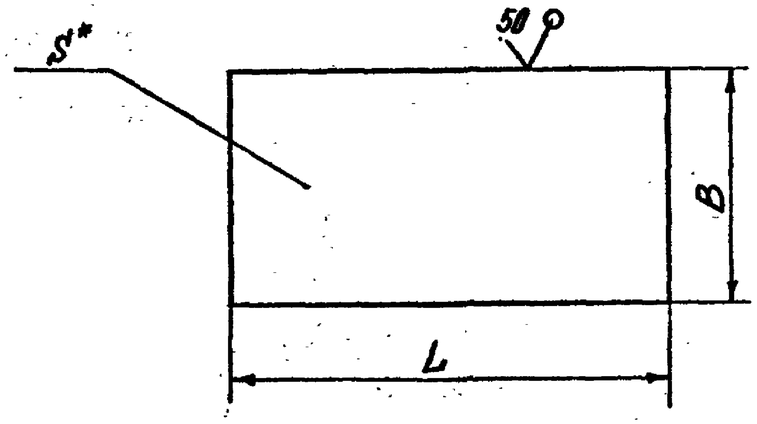

②

Обозначение	L	B	S*	Масса, кг
Л8-198.004-16	850	550	16	59,0
-17	550	550		38,0
-18	1000	650		82,0
-19	670	650		55,0
-20	1150	760		110,0
-21	760	760		72,0
-22	200	200	10	3,1
-23	250	250		4,9
-24	300	300		7,0
-25		400		9,4

③

Размеры в мм

Обозначение	L	B	S*	Масса, кг
Л8-198.004	120	80	6	0,4
-01	130	100		0,6
-02	140	110		0,7
-03	160	140	8	1,4
-04	180	170		1,9
-05	210	210	12	4,1
-06	230	210		4,5
-07	270	250		8,5
-08	330	310	16	12,8
-09	300	300		11,0
-10	550	360		24,8
-11	360	360		16,0
-12	620	400		31,0
-13	400	400		20,0
-14	700	450		39,5
-15	460	450		26,0

1. * Размер для справок.
2. Предельные отклонения размеров h14.

3	-	N 39			Л8-198.004	
2	-	изм N375				
1	Зам.	292			Основание	Лит. A; Масса см. табл.; Масштаб -
Изм	Лист	N докум	Подп.	Дата		
Разраб		Крившич				
Пров.		Вежиченко				Лист; Листов 1
Т.контр						
Н.контр		Паутов			Лист Б-ПН-8 ГОСТ 19903-74 / ВСт3сп5 ГОСТ 14637-79	Институт Энергомонтажпроект Ленинградский филиал
Утв.		Стрелников				

Копировал

Формат А4

Инв. N подл. | Подп. и дата | Взам. инв. N | Инв. N дубл. | Подп. и дата